Теплосчетчик «Пульсар» (расходомер-вычислитель)
Структура меню

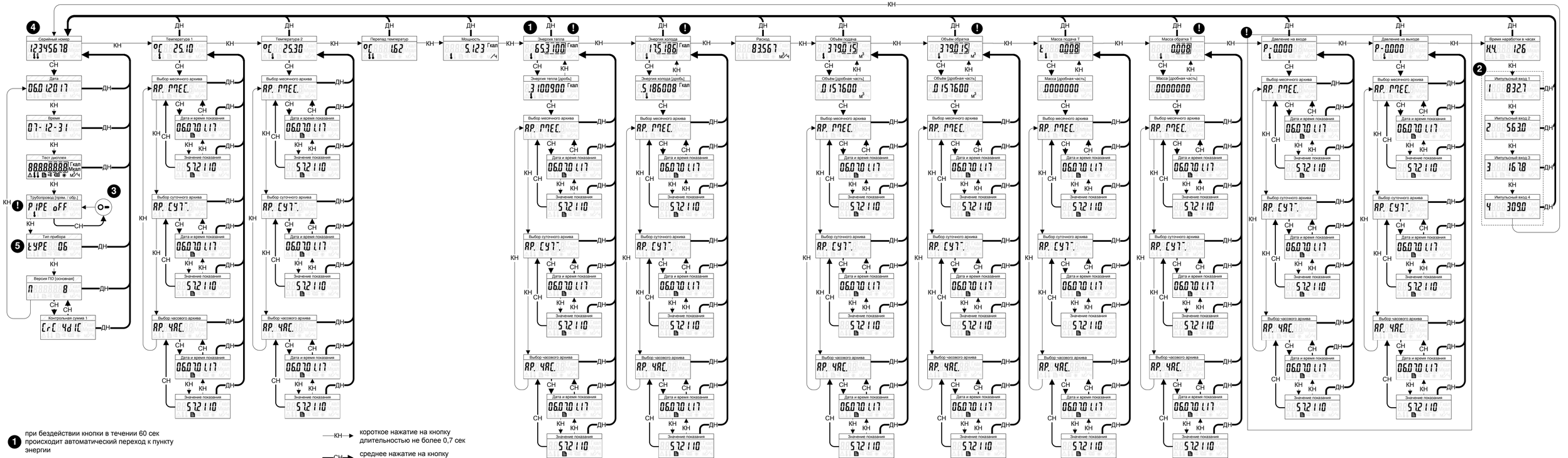

1 при бездействии кнопки в течении 60 сек происходит автоматический переход к пункту энергии

2 штрихом выделены пункты объёмов по импульсным входам, присутствуют только в модификациях с 4 импульсными входами

3 Переключение подающий/обратный (при вводе в эксплуатацию)

4
- счетчик тепла
- счетчик холода
- комбинированный счетчик тепла/холода

5
01 – счетчик холода. Расчетная формула Q=M1(h1-h2)
02 – счетчик тепла. Расчетная формула Q=M1(h1-h2)
03 – счетчик тепла и холода универсальный.
Расчетная формула Q=M1(h1-h2)
04 – счетчик тепла, с расчетом массы.
Расчетная формула Q=M1(h1-h2)
05 – счетчик тепла с расчетом массы, объем и масса второй трубы не участвуют в расчете энергии, но сохраняют в архивах.
Расчетная формула Q=M1(h1-h2)
06 – счетчик тепла с расчетом массы, объем и масса второй трубы участвуют в расчете энергии. В архивах сохраняются два объема и две массы. Расчетная формула Q=M1(h1-h2)+(M1-M2)(h2-hx)
07 – счетчик тепла с расчетом массы, объем и масса второй трубы участвуют в расчете энергии. В архивах сохраняются два объема и две массы. Рассчитываются две энергии Q1 – Энергия отопления, Q2 – энергия отобранной/утерянной воды.
Расчетная формула Q1=M1(h1-h2), Q2=(M1-M2)(h2-hx)

! Может отсутствовать в зависимости от модификации прибора

КН — короткое нажатие на кнопку длительностью не более 0,7 сек

СН — среднее нажатие на кнопку длительностью от 0.7 до 2,5 сек

ДН — длинное нажатие на кнопку длительностью более 2.5 сек