ПУЛЬСАР
умные измерения с 1997

ООО НПП «ТЕПЛОВОДОХРАН»

Сделано в России

Фитинги радиальные PPSU «Пульсар» для систем отопления, горячего и холодного водоснабжения.

ПАСПОРТ (ред.1)

(Руководство по эксплуатации)

Фитинги радиальные PPSU латунные натяжные для систем отопления, горячего и холодного водоснабжения (далее – фитинги, изделия) изготовлены в полном соответствии с требованиями ГОСТ 32415-2013, конструкторской документацией предприятия-изготовителя.

Фитинги для систем горячего и холодного водоснабжения предназначены для создания неразъемных соединений труб из сшитого полиэтилена PE-X и труб из полиэтилена повышенной термостойкости PE-RT. Обширная область применения позволяет использовать их в системах питьевого и хозяйственного водоснабжения, отопления, системах с сжатым воздухом, технологических трубопроводах. Фитинги предназначены для установки в многоэтажных и индивидуальных жилых домах, административных, общественных и производственных зданиях и сооружениях. Изделия могут быть использованы как при создании систем отопления, горячего и холодного водоснабжения в строящихся зданиях, так и для модернизации систем отопления, горячего и холодного водоснабжения в уже существующих и эксплуатируемых зданиях.

Соединители могут быть использованы как для открытого монтажа, так и для скрытого. Соединения выполненные с соблюдение техники монтажа аксиальных фитингов являются неразъемными и могут быть замоноличены в строительные конструкции.

ТЕХНИЧЕСКИЕ ХАРАКТЕРИСТИКИ

Материал фитинга	полифенилсульфон
Материал гильзы	сшитый полиэтилен (PE-Xa)
Максимальная рабочая температура	90°C
Максимальное давление (испытательное)	16 бар
Рабочее давление	10 бар

ОСНОВНЫЕ ПАРАМЕТРЫ ИЗДЕЛИЙ

Гильза монтажная радиальная	Ду, мм	A, мм	B, мм	D, мм	D1, мм
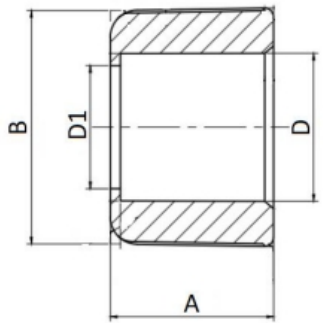	16	18	25	16	13
	20	22	31	20	16
	25	25	36	25	21

ПУЛЬСАР умные измерения с 1997

Угольник радиальный	Ду, мм	А, мм	В, мм
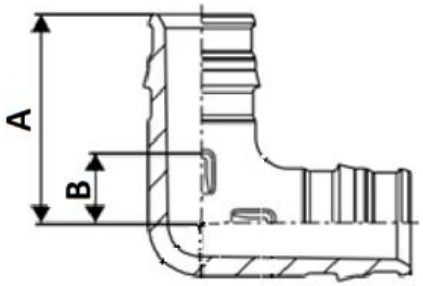	16	32	14
	20	40	18
	25	48	22

Тройник радиальный равнопроходной	Ду, мм	А, мм	В, мм	А1, мм	В1, мм
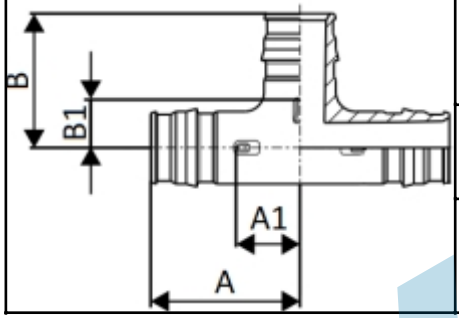	16	32	32	14	14
	20	40	40	18	18
	25	48	48	22	22

Тройник переходный радиальный	Ду, мм	А, мм	В, мм	С, мм	L1, мм	L2, мм	L3, мм
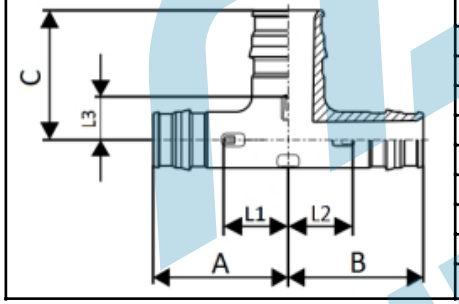	16x20x16	35	35	36	17	17	18
	20x16x16	36	34	36	14	16	18
	20x16x20	36	36	36	14	14	18
	20x20x16	40	32	40	18	14	18
	25x16x20	43	42	37	16	15	19
	25x16x25	45	45	39	19	19	21
	25x20x20	45	43	43	19	21	21
	25x20x25	45	45	43	19	19	21
	25x25x16	48	37	48	22	19	21

Муфта соединительная радиальная	Ду, мм	А, мм	В, мм	z, мм
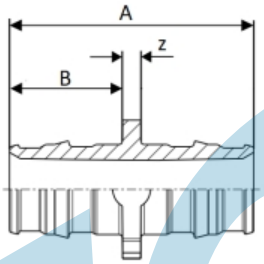	16	39	18	3
	20	47	22	3

Муфта переходная радиальная	Ду, мм	А, мм	В, мм	С, мм	z, мм
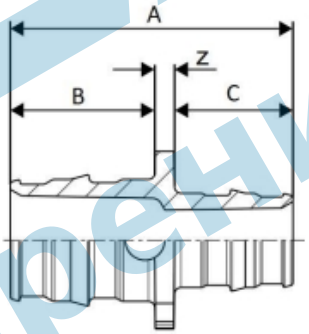	20x16	43	22	18	3

МАРКИРОВКА И УПАКОВКА

Маркировка изделия выполнена в соответствии с ГОСТ 32415-2013 и конструкторской документацией и содержит номенклатурный код.

Упаковка обеспечивает сохранность изделия при транспортировании, погрузочно-разгрузочных работах и хранении в течение 15 месяцев с момента отправки потребителю. Допускается поставка изделий без тары с применением укрытия или чехла. Эксплуатационная документация должна быть вложена в пакет из полиэтиленовой плёнки и уложена в тару с изделием или передана непосредственно заказчику.

УМНЫЕ ИЗМЕРЕНИЯ С 1997

УКАЗАНИЯ ПО ВЫБОРУ, МОНТАЖУ И ЭКСПЛУАТАЦИИ

Монтаж, наладка и эксплуатация изделия должны производиться в соответствии с СНиП «Правила промышленной безопасности опасных производственных объектов, на которых используется оборудование, работающее под избыточным давлением», СП 73.13330.2016 и эксплуатационной документацией предприятия-изготовителя.

Для установки (подключения) изделия необходимо обращаться в специализированные организации. Продавец, изготовитель, уполномоченная изготовителем организация, импортер, не несут ответственности за недостатки изделия, возникшие из-за его неправильной установки (подключения).

Рекомендована установка фитингов при температуре окружающей среды не ниже 10 °С.

Система трубопроводов должна быть смонтирована таким образом, чтобы фитинги не испытывали изгибающих и продольных нагрузок. Для соблюдения выше указанных требований, в проектной документации должны быть указаны места установки неподвижных и подвижный опор и компенсаторов.

Монтаж трубопроводов следует осуществлять в соответствии с СП 40-102-2000; СП 344.1325800.2017 и с использованием комплекса специального инструмента.

Во избежание выпрямления согнутого участка трубы при прогреве (эффект памяти), в местах поворота трубы следует крепить хомутами или скобами с шагом 10 см.

Трубопровод напольного отопления должен заливаться бетонным раствором или закрываться покрытием только после проведения гидравлических испытаний на герметичность. Труба при заливке должна находиться под давлением 0,3 Мпа.

Толщина заливки раствора над поверхностью трубы должна быть не менее 3 см.

После монтажа система должна быть подвергнута гидравлическому испытанию статическим давлением, в 1,5 раза превышающим рабочее, но не менее 6 бар. Гидравлическое испытание проводится в соответствии с процедурой, описанной в СП73.13330.2016.

УСЛОВИЯ ХРАНЕНИЯ И ТРАНСПОРТИРОВАНИЯ

Транспортирование трубы должно осуществляться в крытых транспортных средствах в соответствии с правилами перевозок грузов, действующими на транспорте данного вида. При транспортировании сборочные единицы изделия и их внутренние устройства должны быть надежно закреплены от перемещений и ударов внутри транспортного средства. Условия транспортирования в части воздействия механических факторов – Л (легкие) в соответствии с ГОСТ 23170. Изделия должны храниться в упаковке изготовителя, защищенной от механических повреждений и воздействия атмосферных осадков, в помещении от минус 50 °С до плюс 50 °С и среднемесячной относительной влажности 80 % (при температуре 20°С).

РЕСУРС, СРОК СЛУЖБЫ И ГАРАНТИИ ИЗГОТОВИТЕЛЯ

Средний срок службы фитингов при выполнении монтажа с использованием комплекса специального инструмента, а также в соответствии с СП 40-102-2000; СП 344.1325800.2017 составляет не менее 50 лет с даты изготовления, указанной в настоящем документе.

Изготовитель гарантирует соответствие изделия требованиям ТУ 28.14-001-44883489-2018 при использовании по назначению, соблюдении потребителем условий транспортирования, хранения, монтажа и эксплуатации.

Гарантийный срок на изделие – 10 лет при использовании по назначению, соблюдении потребителем условий транспортирования, хранения, монтажа и эксплуатации.

Претензии к качеству товара могут быть предъявлены в течение гарантийного срока. В случае необоснованности претензии, затраты на диагностику и экспертизу изделия оплачиваются Покупателем.

Гарантия не распространяется на дефекты, возникшие в случаях:

-нарушения паспортных режимов хранения, монтажа, импытания, эксплуатации и обслуживания изделия;

-ненадлежащей транспортировки и погрузочно-разгрузочных работ;

-наличия следов разрушения вследствие механического воздействия;

-наличия следов воздействия веществ, агрессивных к материалам изделия;

-наличия повреждений, вызванных пожаром, стихией и другими форс-мажорными обстоятельствами;

-наличие повреждений, вызванных неправильными действиями потребителя;

-наличия следов постороннего вмешательства в конструкцию изделия.

Изготовитель оставляет за собой право внесения изменений в конструкцию коллекторов при сохранении их эксплуатационных характеристик.

По вопросам рекламаций и претензий к качеству изделий в период гарантийного срока следует обращаться по адресу:

Россия, 390027, г. Рязань, ул. Новая, 51В, литера Ж, неж.пом.Н2

Т./ф. (4912) 24-02-70

e-mail: info@pulsarm.ru http: //www.pulsarm.ru

СВЕДЕНИЯ О ПРИЕМКЕ И ИСПЫТАНИЯХ

Продукция, указанная в паспорте, изготовлена и принята (признана годной для эксплуатации) в соответствии с действующей документацией предприятия-изготовителя.

Артикул

Дата приемки: _____ ОТК

PULSAR
умные измерения с 1997